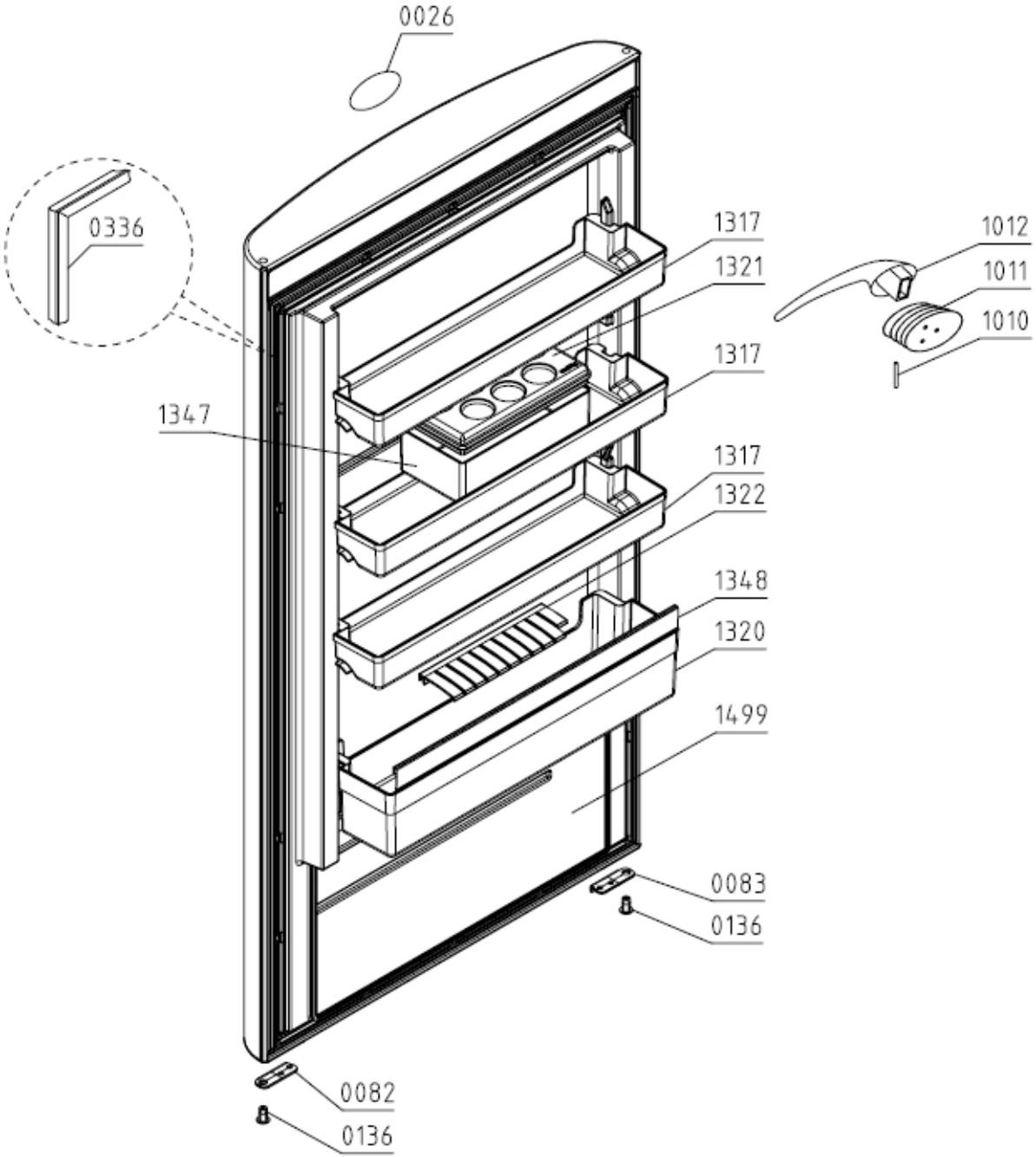
0026
0336
1317
1321
1317
1347
1317
1322
1348
1320
1499
0083
0136
0082
0136
1012
1011
1010

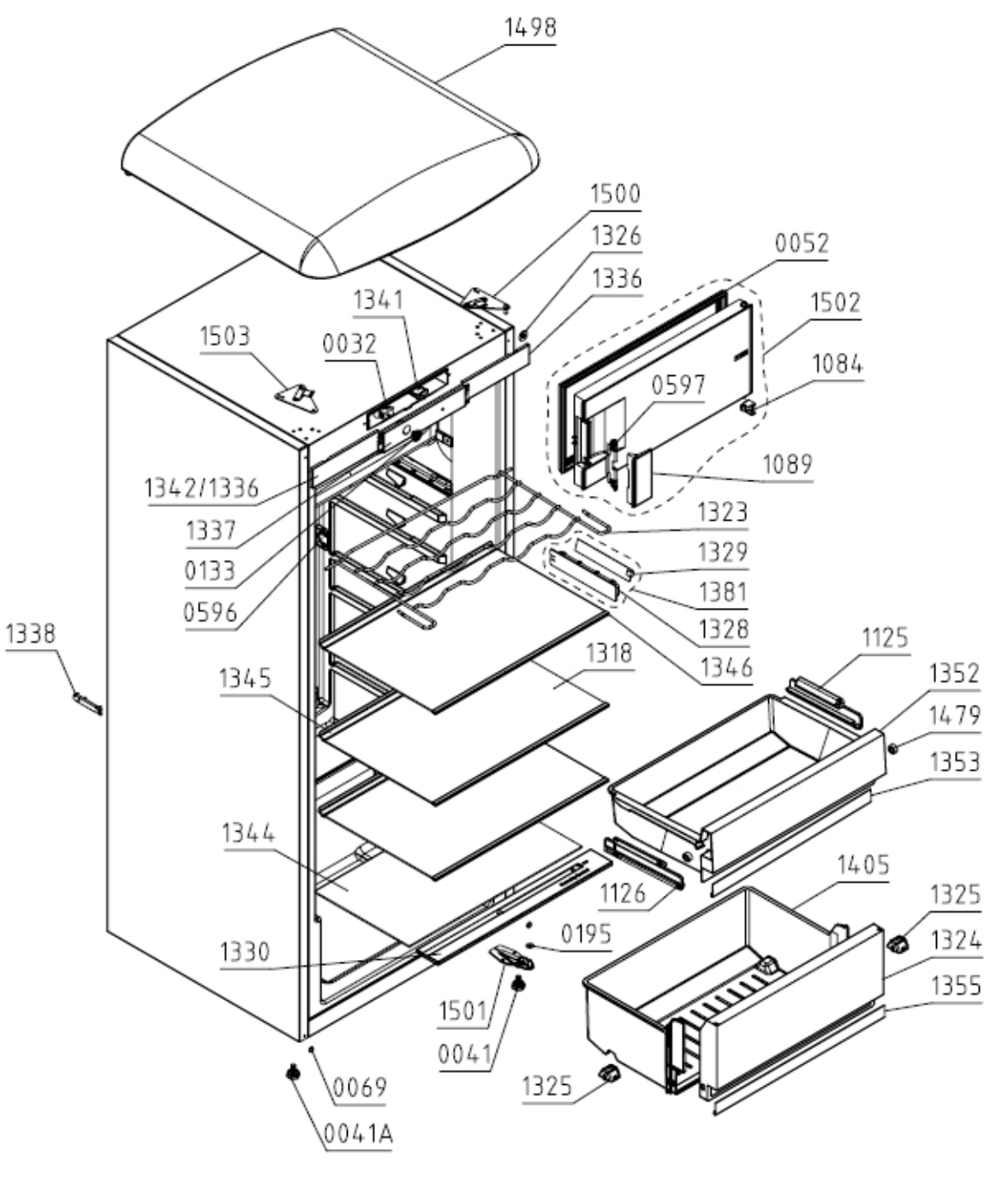
1498
1500
1326
1336
0052
1341
1502
1503
0032
1084
0597
1089
1342/1336
1323
1337
1329
0133
1381
0596
1328
1338
1346
1125
1318
1352
1345
1479
1353
1344
1405
1126
1325
0195
1324
1330
1355
1501
0041
0069
1325
0041A

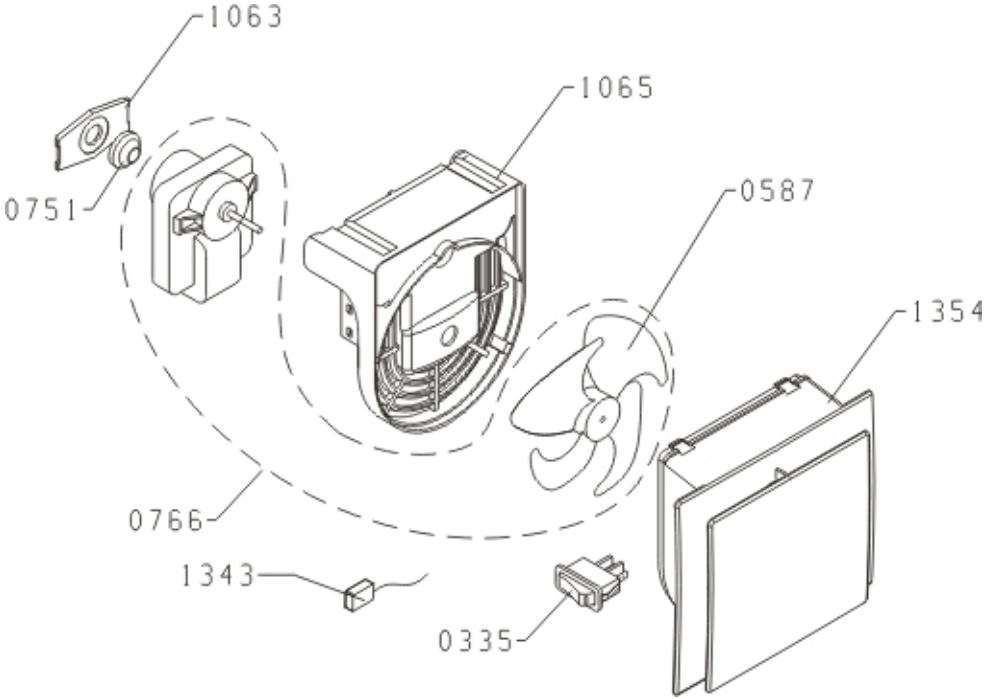
1063
1065
0751
0587
1354
0766
1343
0335

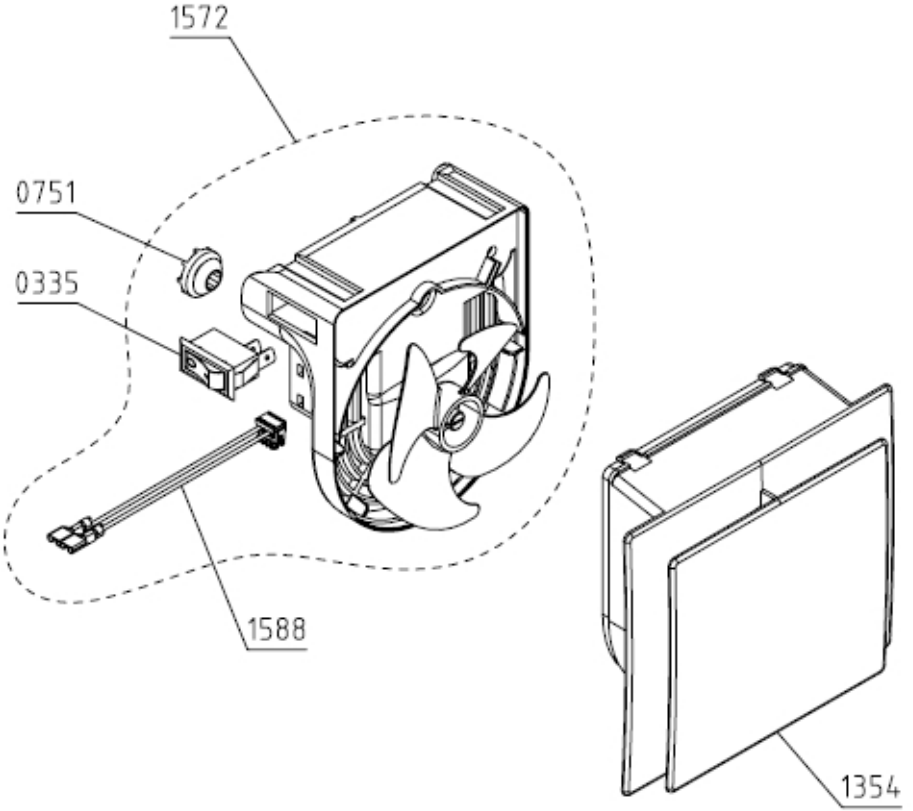
1572
0751
0335
1588
1354

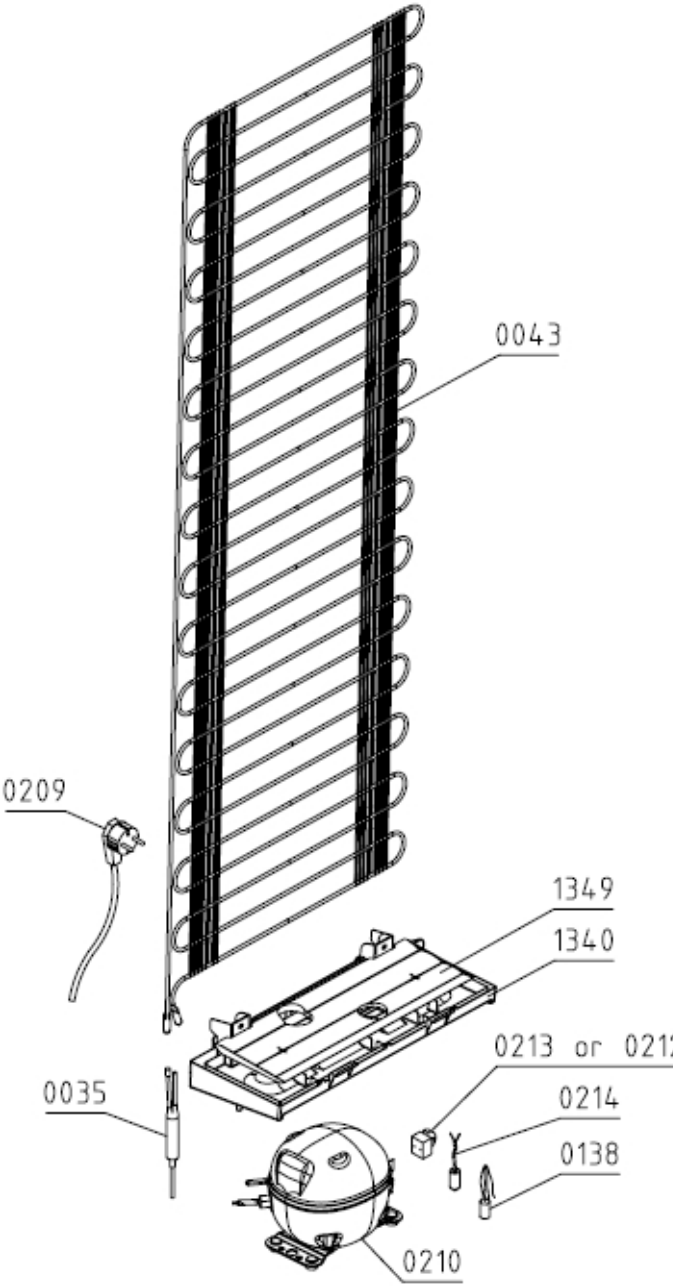
0043
0209
1349
1340
0213 or 0212
0035
0214
0138
0210